Montageanleitung

Kammergetriebe ohne Fehlbediensperre

Schüco Corona AS60 / CT70

Schüco Systembeschlag

Art.-Nr. 287 903 00

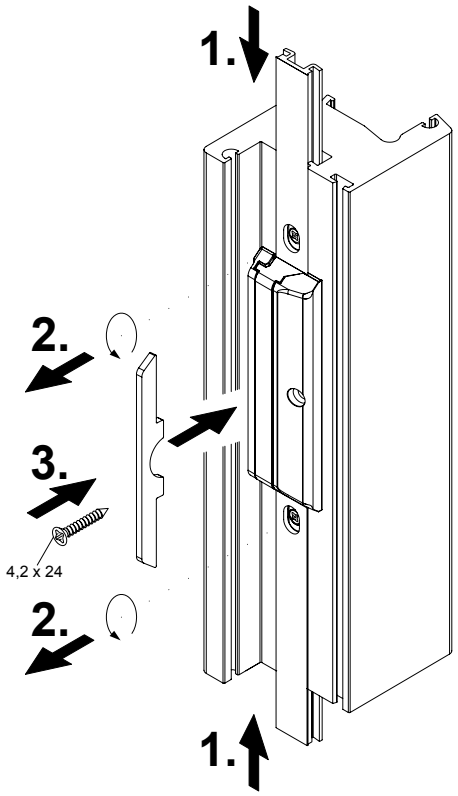

Hinweis
Das Austauschen von Beschlagsteilen
und das Justieren des Fensters dürfen nur
durch einen Fachmann erfolgen!